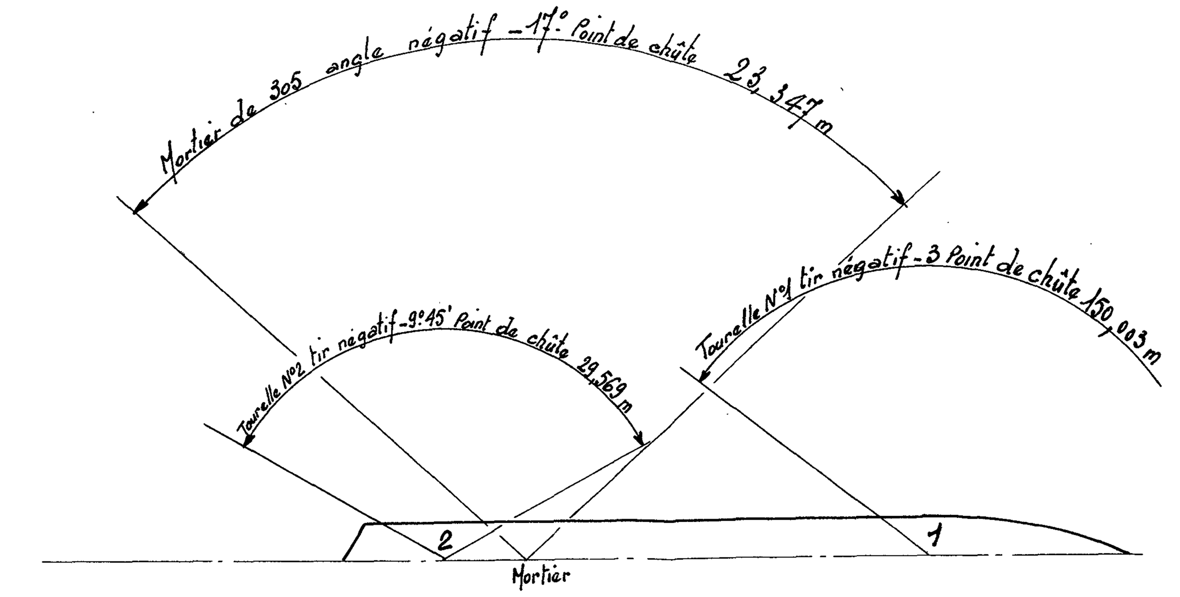

VUE LONGITUDINALE

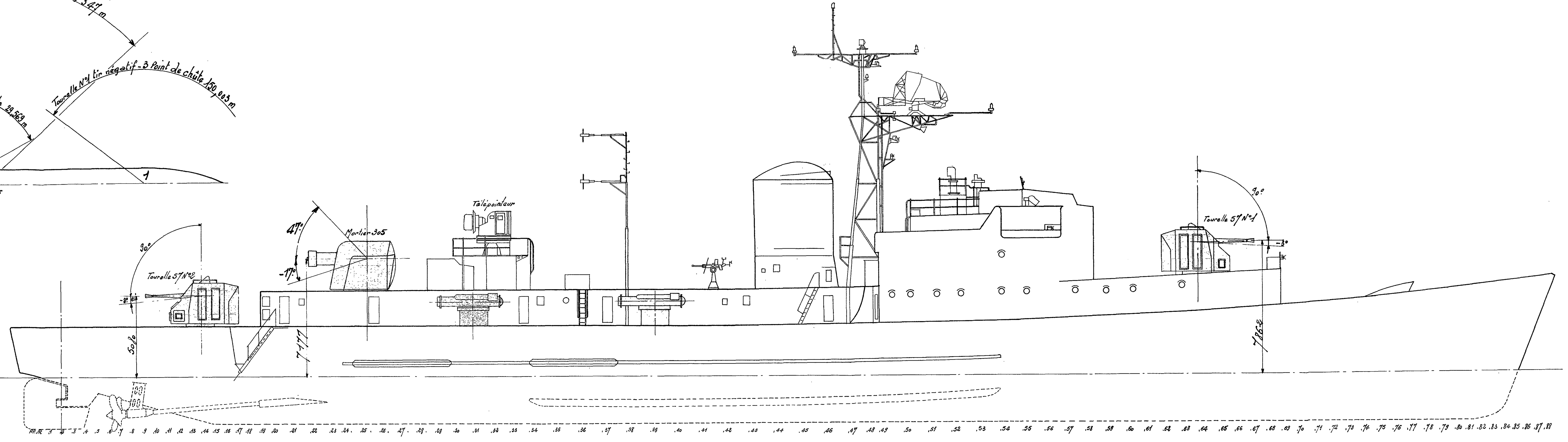

TOURELLE 57 N°1

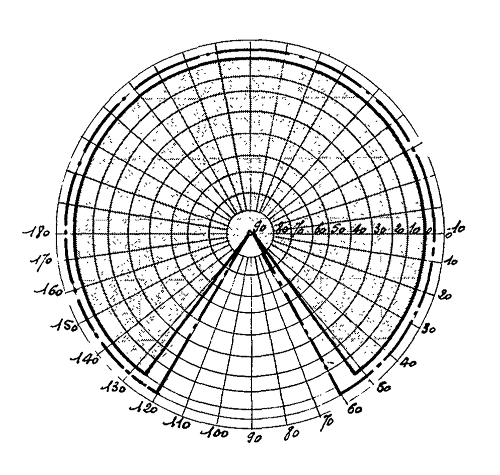

TOURELLE 57 N°2

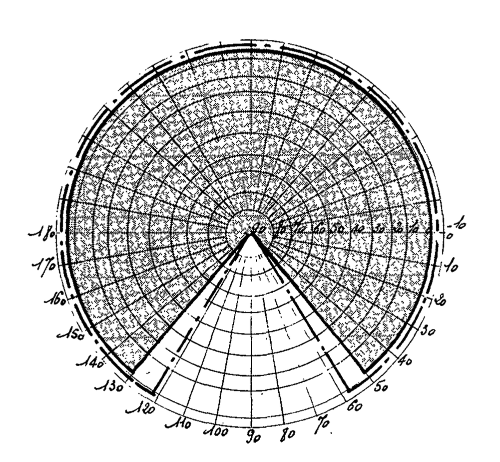

MORTIER 305

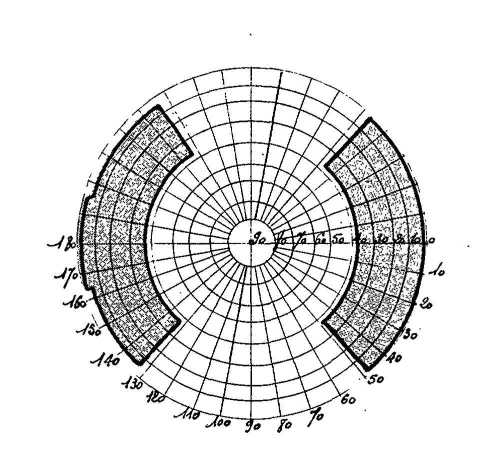

VUE PAR DESSUS

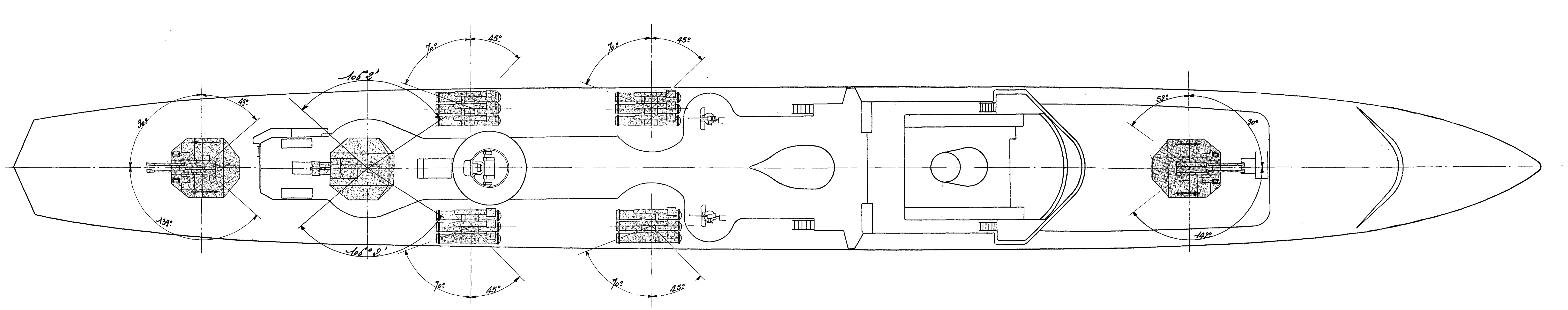

Escorteurs rapides

L'ALSACIEN
LE PROVENCAL LE VENDEEN

PLAN DE BATTAGE DE L'ARTILLERIE ET DES TORPILLES

Conforme à l'exécution

Echelle 1/100

Lorient le 10 Janvier 1961
L'Ingénieur en Chef
du Génie Maritime Pascal

L'Ingénieur en Chef
du Génie Maritime Picard
Chef de la Section des Const^ons Neuves

L'Ingénieur Général
du Génie Maritime Catellan
Directeur des Constructions et Armes Navales